주기관 엔진

6MK

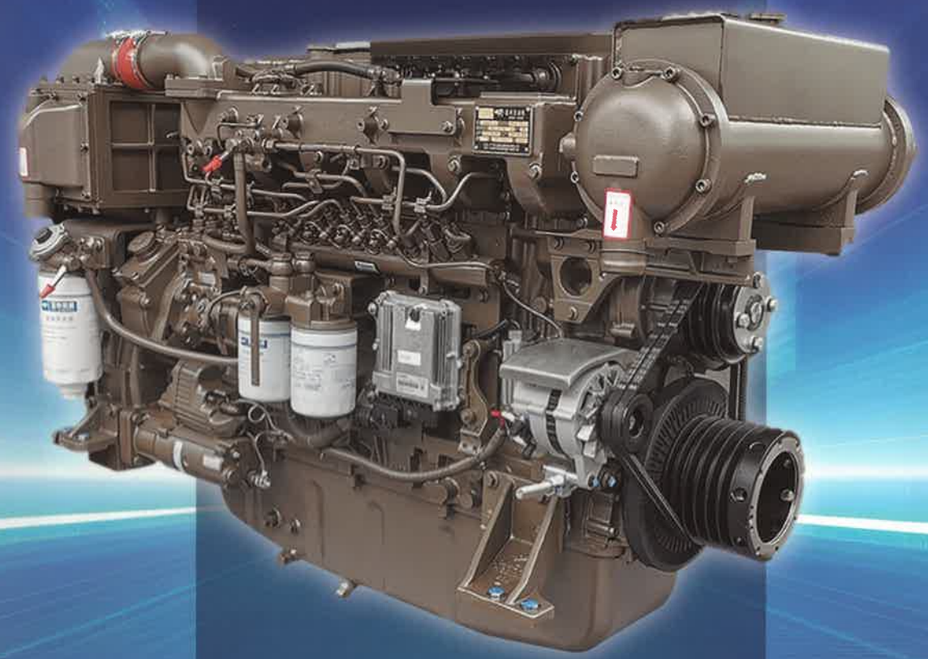

제품사양

정격 출력 **450PS / 2,100RPM** | 최대 출력 **495PS / 2,168RPM**

정격출력 (kW/PS/RPM)	331/450/2,100	연료 시스템	Common-rail
연료소모량(L/h)	88	무게(Dry, kg)	1,200
직경 x 행정(mm)	123 x 145	엔진치수(mm) (L x W x H)	1,536 x 1,021 x 1,230
배기량(L)	10.4	플라이 휠 / 하우징	SAE 1 / 14

성능곡선

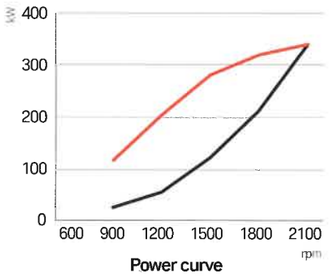

Power curve

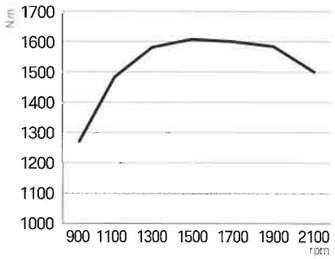

Torque curve

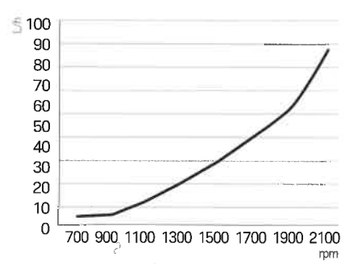

Fuel consumption

외형치수

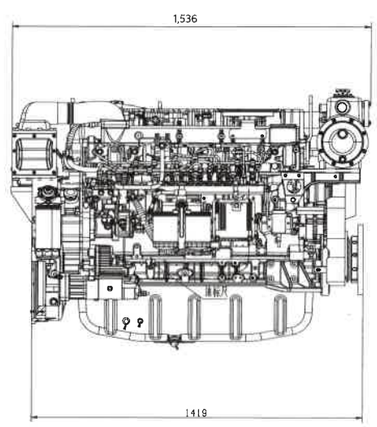

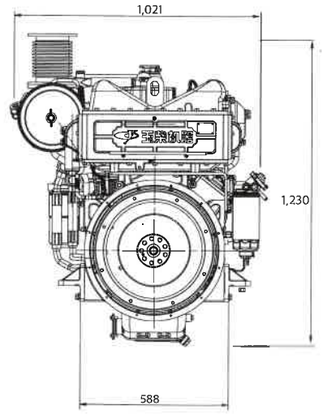

Unit : mm