주기관 엔진

6K



제품사양

정격 출력 **545PS / 2,035RPM** | 최대 출력 **600PS / 2,100RPM**

정격출력 (kW/PS/RPM)	401/545/2,035	연료 시스템	Common-rail
연료소모량(L/h)	92	무게(Dry, kg)	1,260
직경 x 행정(mm)	129 x 155	엔진치수(mm) (L x W x H)	1,789 x 1,003 x 1,355
배기량(L)	12.2	플라이 휠 / 하우징	SAE 1 / 14

성능곡선

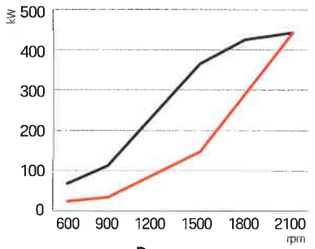

Power curve

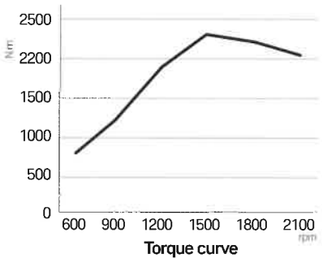

Torque curve

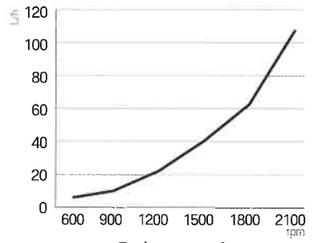

Fuel consumption

외형치수

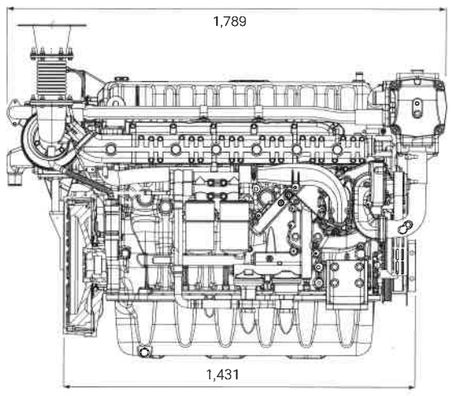

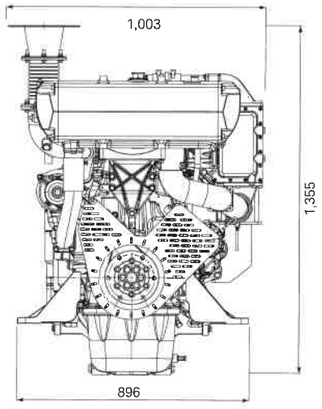

Unit : mm