주기관 엔진

6TD-998

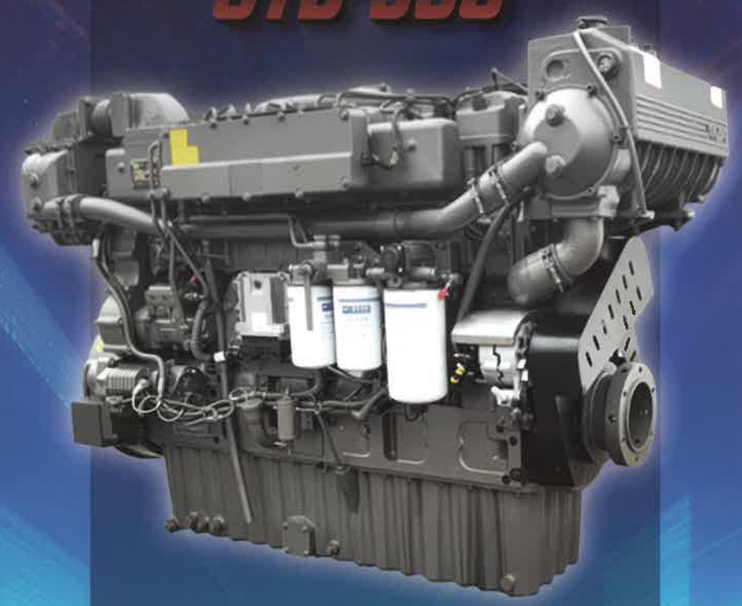

6TD-800

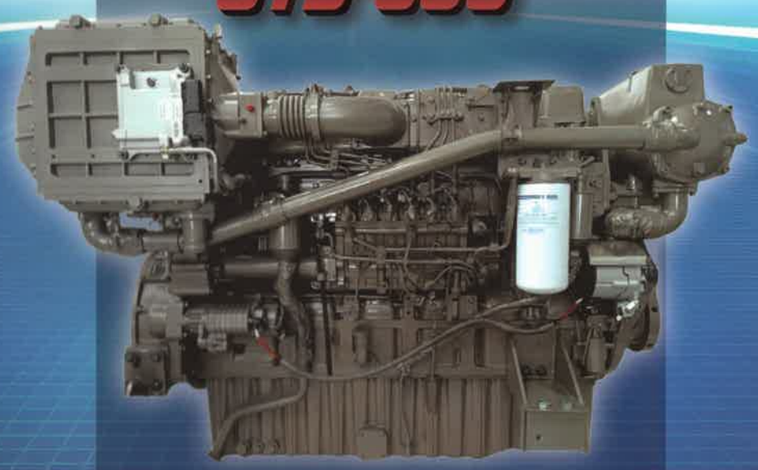

제품사양

정격 출력 **998PS / 1,900RPM** | 최대 출력 **1,098PS / 1,961RPM**

정격출력 (kW/PS/RPM)	734/998/1,900	연료 시스템	Common-rail
연료소모량(L/h)	187	무게(Dry, kg)	2,200
직경 x 행정(mm)	152 x 180	엔진치수(mm) (L x W x H)	1,874 x 975 x 1,340
배기량(L)	19.6	플라이 휠/하우징	SAE 1 / 14

외형치수

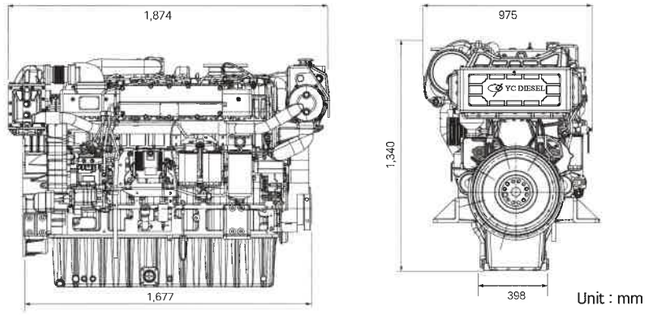

Unit : mm

성능곡선

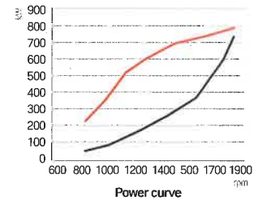

Power curve

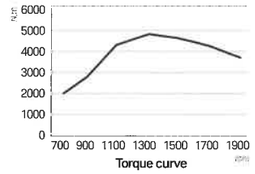

Torque curve

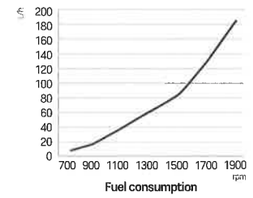

Fuel consumption

제품사양

정격 출력 **800PS / 1,800RPM** | 최대 출력 **880PS / 1,858RPM**

정격출력 (kW/PS/RPM)	588/800/1,800	연료 시스템	Electronic unit pump
연료소모량(L/h)	150	무게(Dry, kg)	1,980
직경 x 행정(mm)	152 x 180	엔진치수(mm) (L x W x H)	2,001 x 1,330 x 1,669
배기량(L)	19.6	플라이 휠/하우징	SAE 1 / 14

외형치수

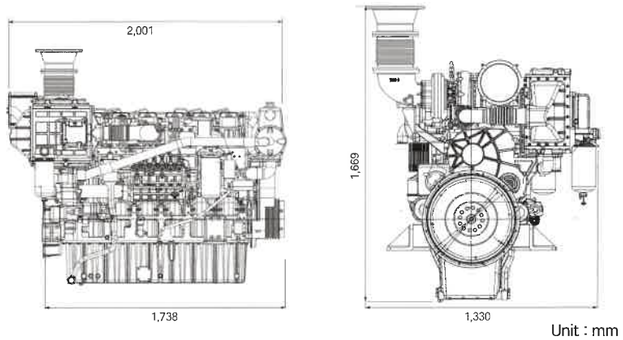

Unit : mm

성능곡선

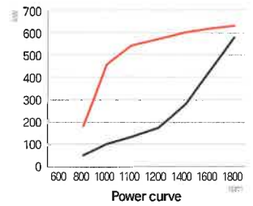

Power curve

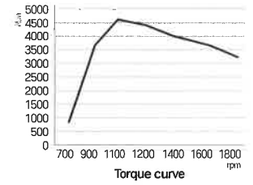

Torque curve

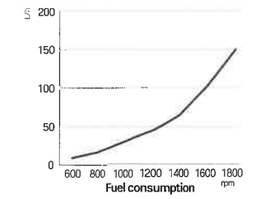

Fuel consumption