주기관 엔진

6TF

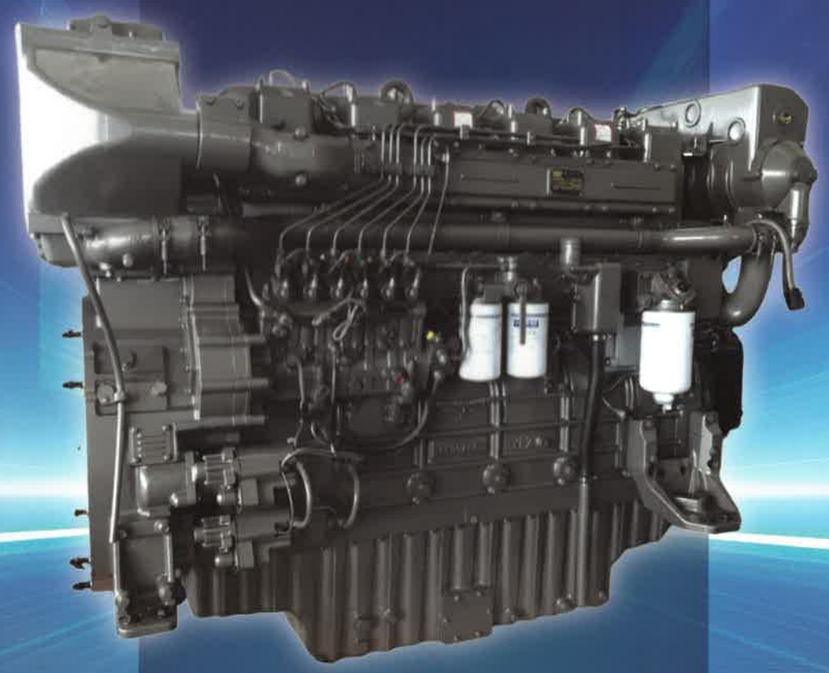

제품사양

정격 출력 **1,000PS / 1,500RPM** | 최대 출력 **1,100PS / 1,548RPM**

정격 출력 **1,100PS / 1,500RPM** | 최대 출력 **1,211PS / 1,548RPM**

Model	YC6TF1000L-C20	YC6TF1100L-C20	Model	YC6TF1000L-C20	YC6TF1100L-C20
정격출력 (kW/PS/RPM)	735/1,000/1,500	809/1,100/1,500	연료 시스템	Electronic unit pump	Common-rail
연료소모량(L/h)	184	194	무게 (Dry, kg)	3,400	
직경 x 행정(mm)	175 x 220		엔진치수(mm) (L x W x H)	2,181 x 1,125 x 1,892	
배기량(L)	31.8		플라이 휠 / 하우징	SAE 0 / 18	

성능곡선

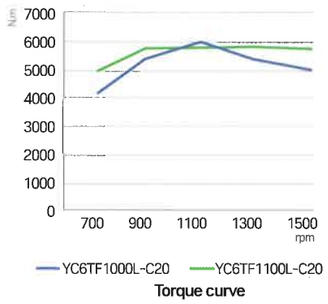

Torque curve

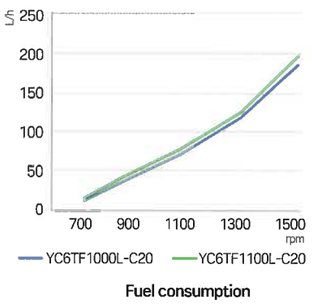

Fuel consumption

외형치수

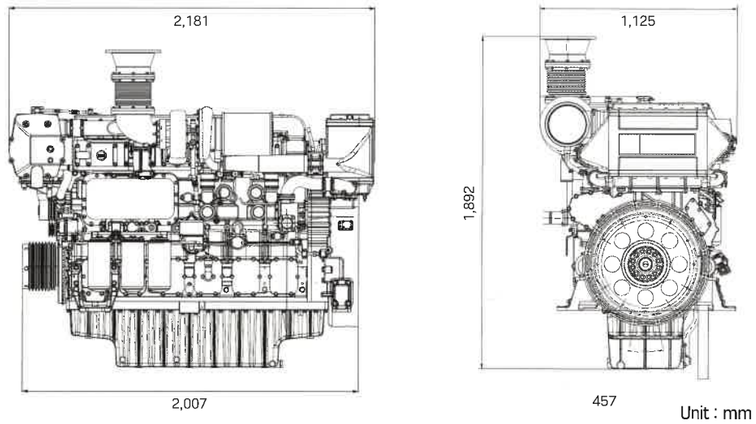

Unit : mm