주기관 엔진

12VTD



제품사양

정격 출력 **1,200PS / 1,800RPM** | 최대 출력 **1,320PS / 1,858RPM**

정격 출력 **1,500PS / 1,800RPM** | 최대 출력 **1,650PS / 1,858RPM**

Model	YC12VTD1200L-C20	YC12VTD1500L-C20	Model	YC12VTD1200L-C20	YC12VTD1500L-C20
정격출력 (kW/PS/RPM)	882/1,200/1,800	1,104/1,500/1,800	연료 시스템	Common-rail	
연료소모량(L/h)	215	268	무게 (Dry, kg)	5,200	
직경 x 행정(mm)	152 x 180		엔진치수(mm) (L x W x H)	2,249 x 1,618 x 1,807	
배기량(L)	39.2		플라이 휠 /하우징	SAE 0 / 18	

성능곡선

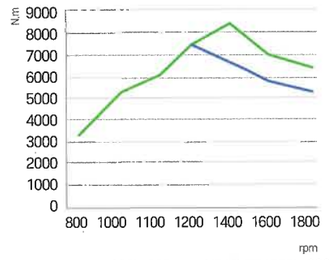

Torque curve

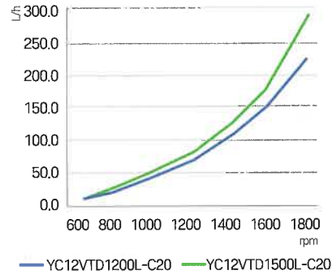

Fuel consumption

외형치수

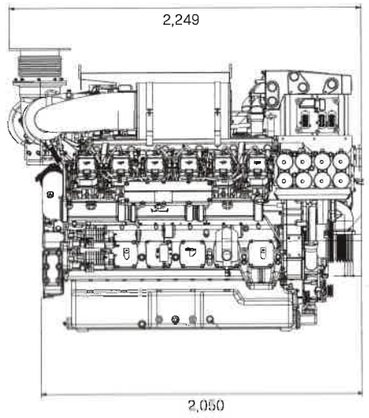

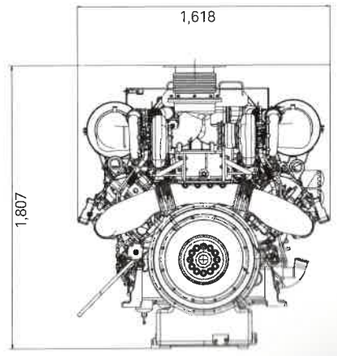

Unit : mm